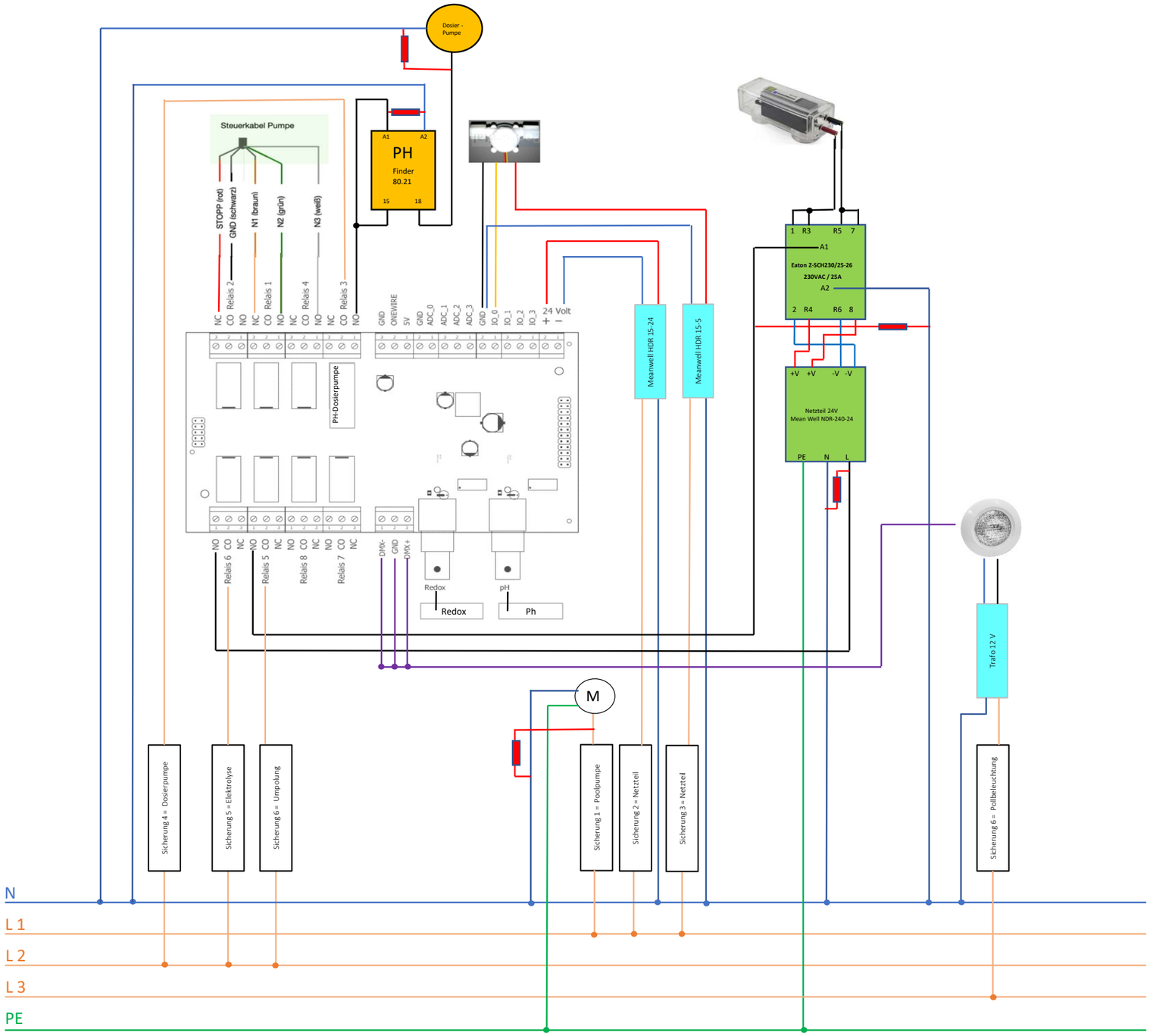
Dosier - Pumpe
Steuerkabel Pumpe
STOPP (rot)
GND (schwarz)
N1 (braun)
N2 (grün)
N3 (weiß)
PH
Finder
80.21
A1
A2
15
18
Relais 2
Relais 1
Relais 4
Relais 3
GND
ONEWIRE
5V
GND
ADC_0
ADC_1
ADC_2
ADC_3
GND
IO_0
IO_1
IO_2
IO_3
24 Volt
+
-
PH-Dosierpumpe
Meanwell HDR 15-24
Meanwell HDR 15-5
Relais 6
Relais 5
Relais 8
Relais 7
DMX-
GND
DMX+
Redox
pH
Redox
Ph
1 R3 R5 7
A1
Eaton Z-SCH230/25-26
230VAC / 25A
A2
2 R4 R6 8
+V +V -V -V
Netzteil 24V
Mean Well NDR-240-24
PE N L
Trafo 12 V
M
Sicherung 4 = Dosierpumpe
Sicherung 5 = Elektrolyse
Sicherung 6 = Umpolung
Sicherung 1 = Poolpumpe
Sicherung 2 = Netzteil
Sicherung 3 = Netzteil
Sicherung 6 = Pollbeleuchtung
N
L 1
L 2
L 3
PE