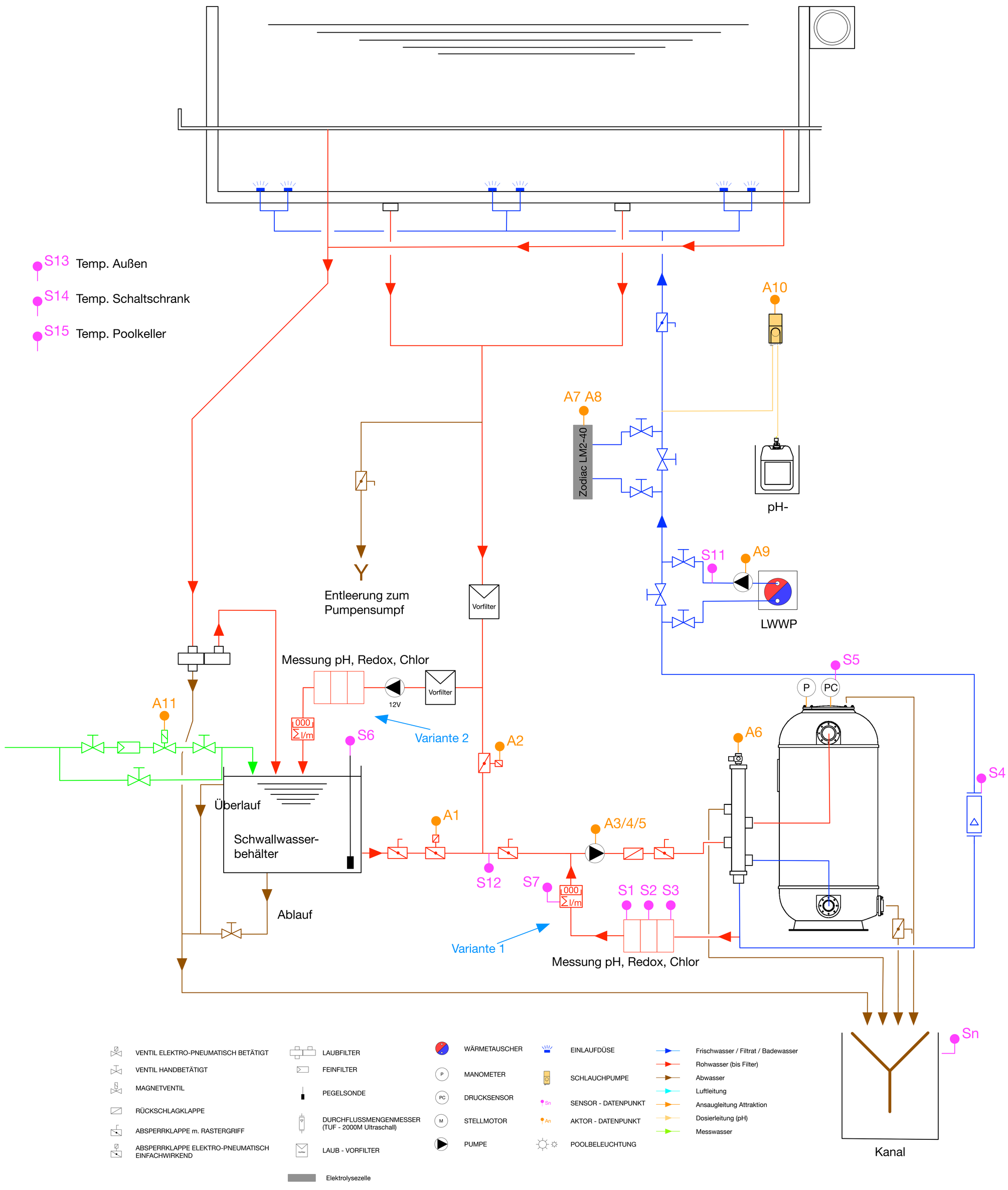
S13 Temp. Außen
S14 Temp. Schaltschrank
S15 Temp. Poolkeller
A10
A7 A8
Zodiac LM2-40
pH-
S11
A9
LWWP
Entleerung zum Pumpensumpf
Vorfilter
Messung pH, Redox, Chlor
12V
Variante 2
A11
S6
A2
S5
P
PC
A6
S4
Überlauf
Schwallwasser-behälter
A1
A3/4/5
S12
S7
S1 S2 S3
Ablauf
Variante 1
Messung pH, Redox, Chlor
Sn
Kanal
VENTIL ELEKTRO-PNEUMATISCH BETÄTIGT
VENTIL HANDBETÄTIGT
MAGNETVENTIL
RÜCKSCHLAGKLAPPE
ABSPERRKLAPPE m. RASTERGRIFF
ABSPERRKLAPPE ELEKTRO-PNEUMATISCH EINFACHWIRKEND
LAUBFILTER
FEINFILTER
PEGELSONDE
DURCHFLUSSMENGENMESSER (TUF - 2000M Ultraschall)
LAUB - VORFILTER
Elektrolysezelle
WÄRMETAUSCHER
MANOMETER
DRUCKSENSOR
STELLMOTOR
PUMPE
EINLAUFDÜSE
SCHLAUCHPUMPE
SENSOR - DATENPUNKT
AKTOR - DATENPUNKT
POOLBELEUCHTUNG
Frischwasser / Filtrat / Badewasser
Rohwasser (bis Filter)
Abwasser
Luftleitung
Ansaugleitung Attraktion
Dosierleitung (pH)
Messwasser